# SY 60 TF

| | |
|---|---|
| Matériau | Fonte |

## Données de calcul

| | | | |
|---|---|---|---|
| Charge dynamique de base | C | 52.7 | kN |
| Charge statique de base | $C_0$ | 36 | kN |
| Limite de fatigue | $P_u$ | 1.53 | kN |
| Vitesse limite | | 3400 | r/min |

## Dimensions

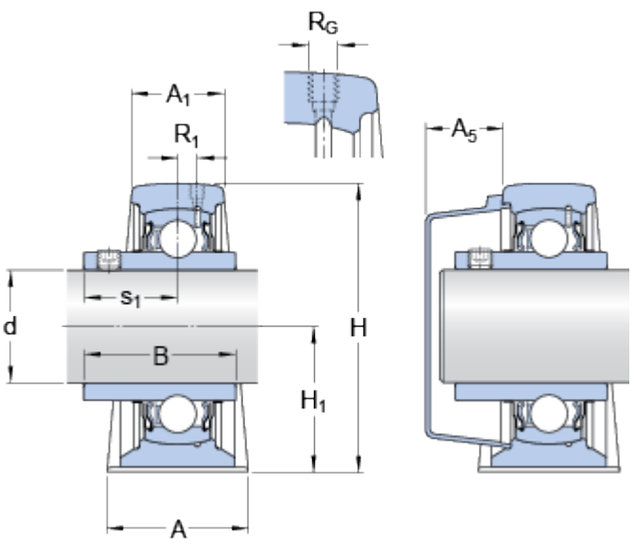


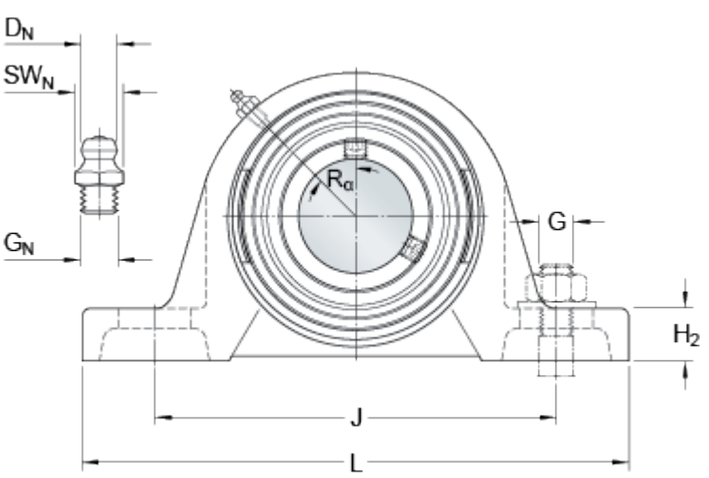


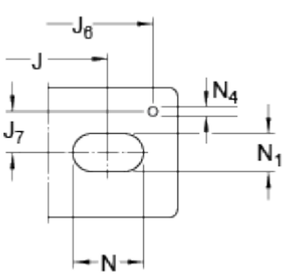


| | | | |
|---|---|---|---|
| d | | 60 | mm |
| A | | 60 | mm |
| $A_1$ | | 42 | mm |
| $A_5$ | | 35.5 | mm |
| B | | 65.1 | mm |
| H | | 137.5 | mm |
| $H_1$ | | 69.9 | mm |
| $H_2$ | | 26.5 | mm |
| J | | 190.5 | mm |
| J | max. | 202 | mm |
| J | min. | 179 | mm |
| L | | 240 | mm |
| N | | 29.5 | mm |
| $N_1$ | | 18 | mm |
| $s_1$ | | 39.7 | mm |

### Trou fileté

| | | |
|---|---|---|
| $R_G$ | 1/4-28 UNF | |
| $R_1$ | 5.5 | mm |
| R | 45 | ° |

### Raccord de graissage

| | | |
|---|---|---|
| $D_N$ | 6.5 | mm |
| $SW_N$ | 7 | mm |
| $G_N$ | 1/4-28 SAE-LT | |

| Pieds de centrage | | |
|---|---|---|
| $J_6$ | 222 | mm |
| $J_7$ | 21 | mm |
| $N_4$ | 4 | mm |
| G | 16 | mm |
| G | 0.625 | in |

## Calculation data

(avec tolérance d'arbre h6)

### Masse

| | | |
|---|---|---|
| Masse de l'unité | 4.35 | kg |

### Informations de montage

| | | | |
|---|---|---|---|
| Taille de clé hexagonale pour vis de blocage | N | 5 | mm |
| Couple de serrage recommandé pour la vis de blocage | | 16.5 | N·m |

### Produits associés

| | |
|---|---|
| Palier | SY 512 M |
| Roulement | YAR 212-2F |

### Produits appropriés

| | |
|---|---|
| Désignation du couvercle d'obturation approprié | ECY 212 |