SY 50 TF

Matériau	Fonte

Données de calcul

Charge dynamique de base	C	35.1	kN
Charge statique de base	C_0	23.2	kN
Limite de fatigue	P_u	0.98	kN
Vitesse limite		4000	r/min

Dimensions

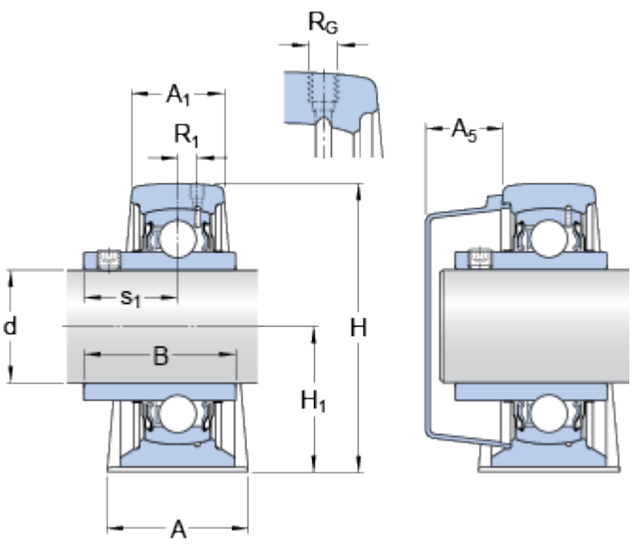

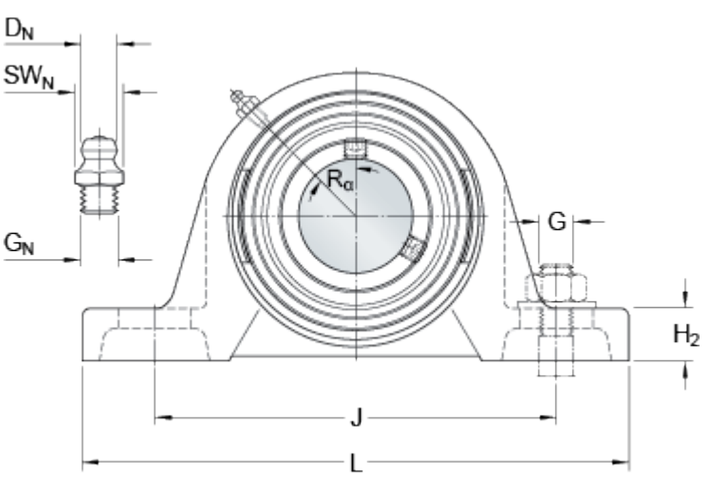

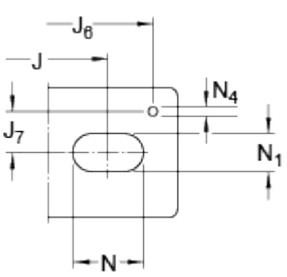

d		50	mm
A		54	mm
A_1		34	mm
A_5		29.5	mm
B		51.6	mm
H		114	mm
H_1		57.2	mm
H_2		22	mm
J		157	mm
J	max.	165	mm
J	min.	149	mm
L		203	mm
N		26	mm
N_1		18	mm
s_1		32.6	mm

Trou fileté

R_G	1/4-28 UNF	
R_1	4	mm
R	45	°

Raccord de graissage

D_N	6.5	mm
SW_N	7	mm
G_N	1/4-28 SAE-LT	

Pieds de centrage		
J_6	187	mm
J_7	19	mm
N_4	4	mm
G	16	mm
G	0.625	in

Calculation data

(avec tolérance d'arbre h6)

Masse

Masse de l'unité	2.6	kg

Informations de montage

Taille de clé hexagonale pour vis de blocage	N	5	mm
Couple de serrage recommandé pour la vis de blocage		16.5	N·m

Produits associés

Palier	SY 510 M
Roulement	YAR 210-2F

Produits appropriés

Désignation du couvercle d'obturation approprié	ECY 210